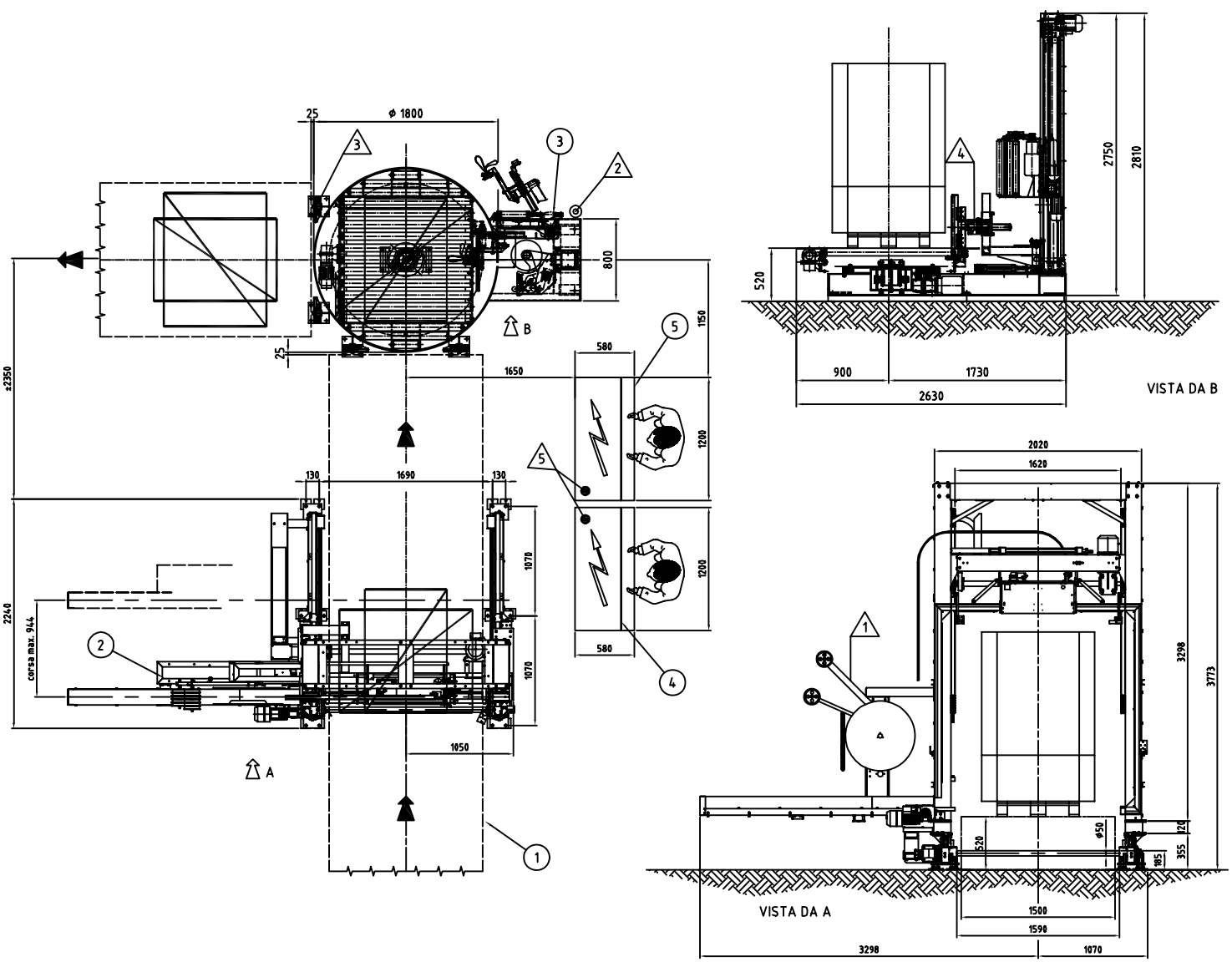

							APPLICABILITA'
							28277
							28278

NEUFLEJ

M. PEREZ			
PLASTIENVASE		1:20	27/04/2011
LINEA DE EMBALAJE		L110203	